第21回日本少年野球兵庫県知事杯争奪兵庫のじぎく野球大会

☆大会組合わせ （レギュラーの部）
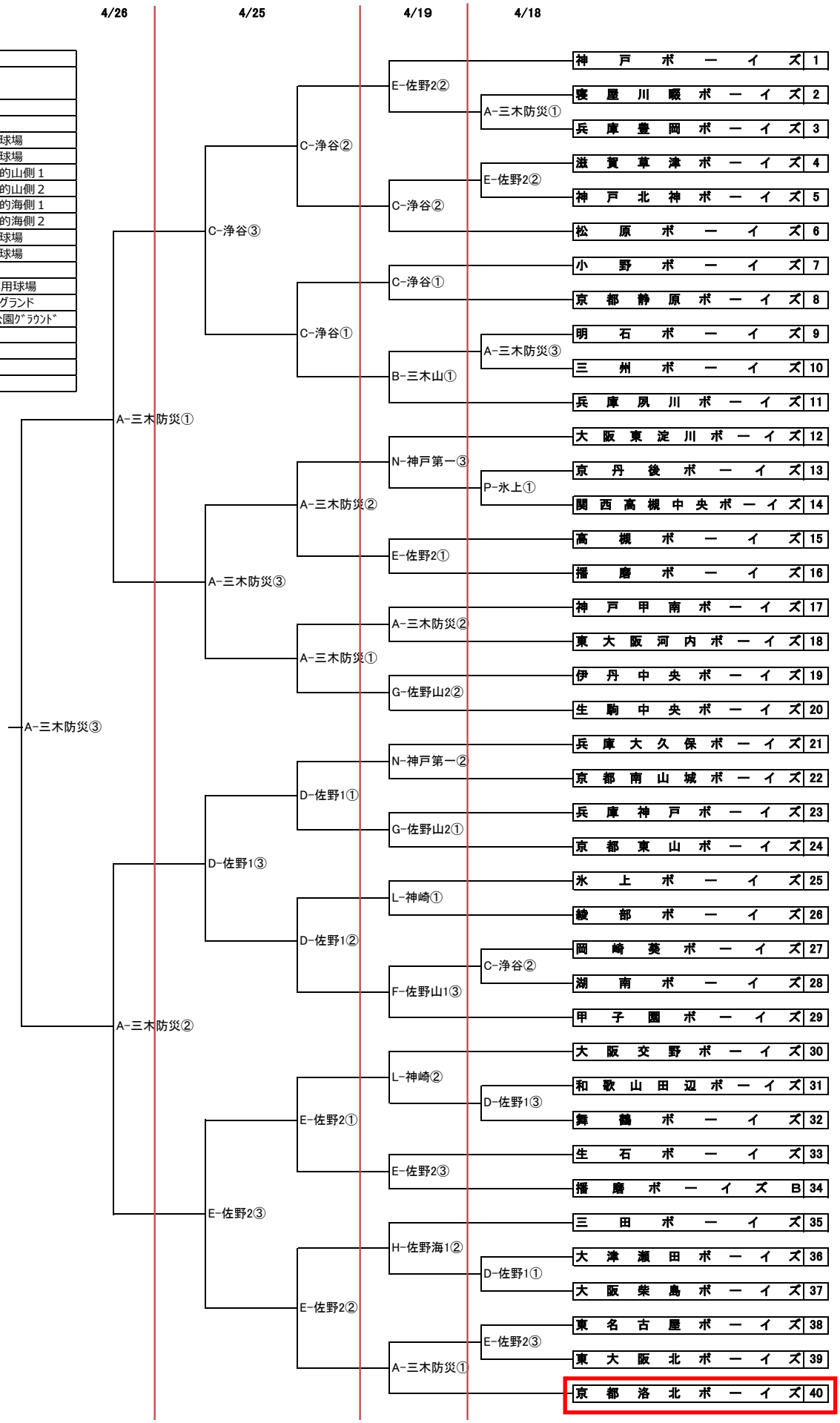
記号	球場名
A	三木防災球場
B	三木山球場
C	小野浄谷球場
D	淡路佐野第１球場
E	淡路佐野第２球場
F	淡路佐野多目的山側１
G	淡路佐野多目的山側２
H	淡路佐野多目的海側１
I	淡路佐野多目的海側２
J	神戸球友専用球場
K	兵庫神戸専用球場
L	神崎紙器球場
M	播磨ボーイズ専用球場
N	神戸第一高校グランド
O	はにおか運動公園ｸﾞﾗｳﾝﾄﾞ
P	氷上球場
Q	香寺球場
R	夢前グランド
S	豊富球場